Portatoallas Múltiple con Toallero
Multiple Towel Holder With Towel Rail
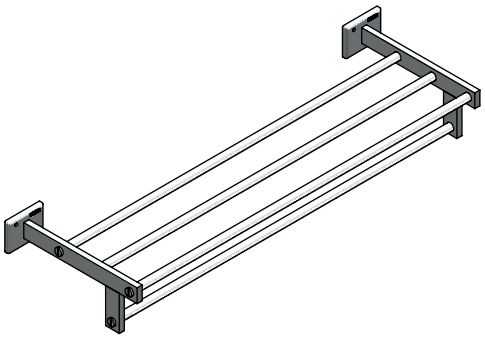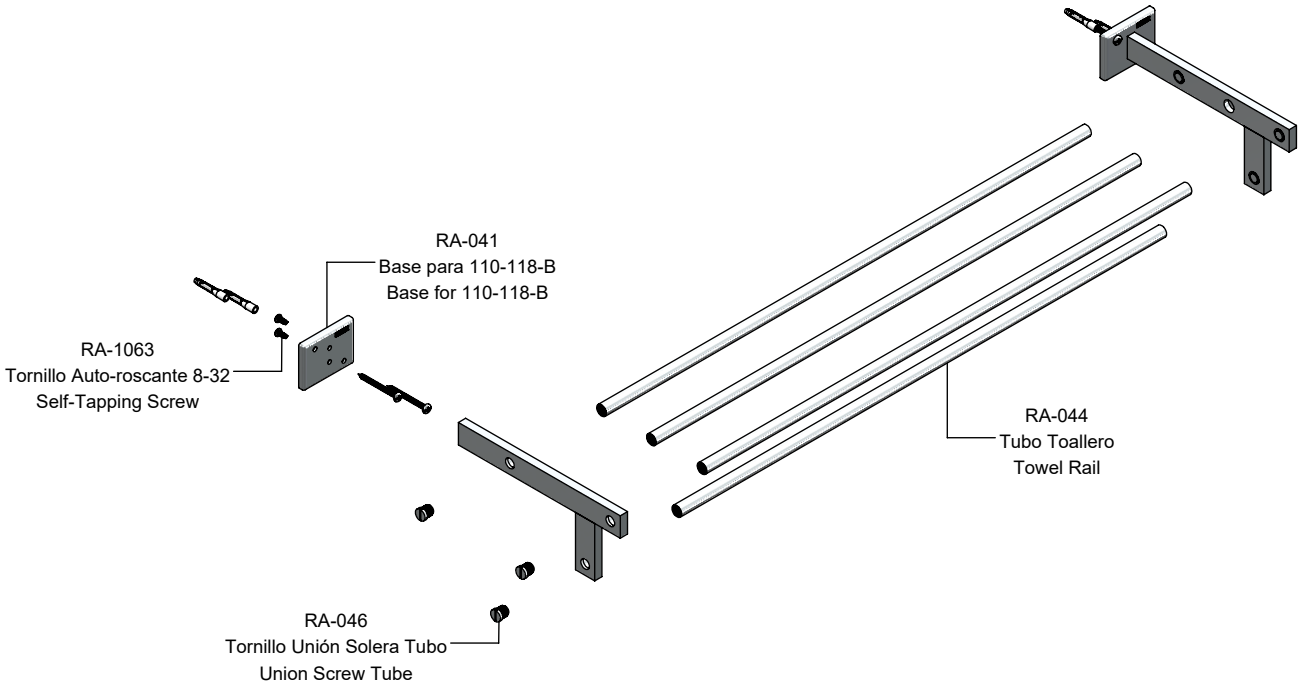
Hoja de Refacciones
Spare Parts Sheet